TYPE	SIZE	UNIT STYLE
XLW	4A	PO

DIMENSIONS 105-109

Section 105
Effective SEPTEMBER 2023
Replaces APRIL 2014

www.blackmer.com

RIGHT HAND ROTATION.

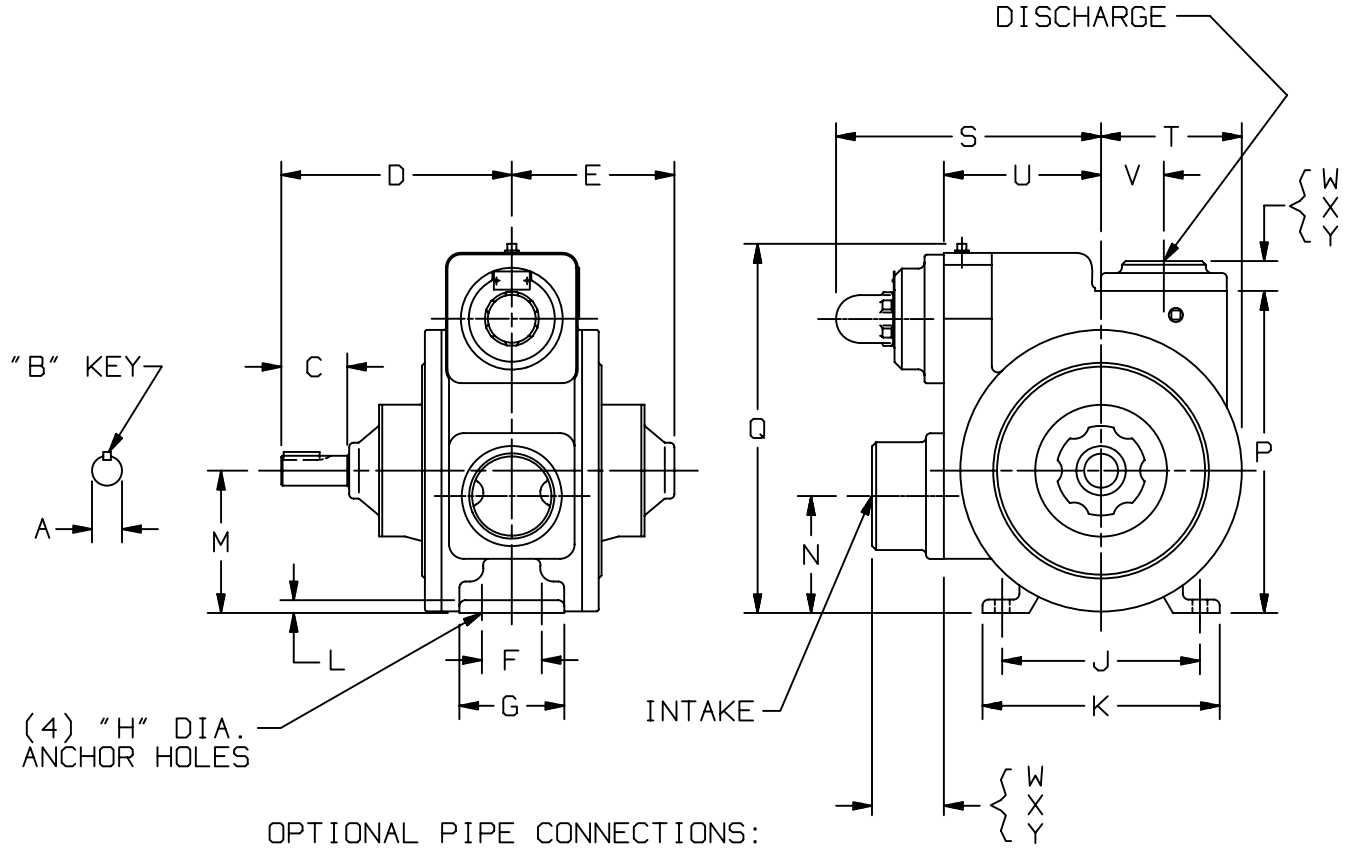

OPTIONAL PIPE CONNECTIONS:

INTAKE	DISCHARGE
W=4" WELD FLG., STL.-STD.	W=4" WELD FLG., STL.-STD.
X=3" WELD FLG., STL.-STD.	X=3" WELD FLG., STL.-STD.
Y=3" NPT FLG., NODULAR	Y=3" NPT FLG., NODULAR

MOTOR			UNITS	DIMENSIONS									
FRAME SIZE				A	B	C	D	E	F	G	H	J	K
			IN	1 1/4	5/16	2 3/4	9 5/8	6 13/16	2 1/2	4 3/8	5/8	8 1/4	9 15/16
			MM	--	--	69,9	244,5	173	63,5	111,1	15,9	209,6	252,5
				L	M	N	P	Q	R	S	T	U	V
			IN	9/16	5 15/16	4 7/8	13 7/16	15 7/16	—	11 1/16	5 7/8	6 9/16	2 5/8
			MM	14,3	150,9	123,8	341,4	392,2	—	281,0	149,2	166,6	66,7
				W	X	Y	Z	AA	BB	CC	DD	EE	FF
			IN	3	1 1/4	1 1/2	—	—	—	—	—	—	—
			MM	76,2	31,8	38,1	—	—	—	—	—	—	—
				WEIGHT									
			LBS	205									
			KG	93									

Blackmer www.blackmer.com	TYPE	SIZE	UNIT STYLE	DIMENSIONS 105-109	
	XLW	4	SK52W	Section Effective Replaces Page 2 / 7	105 SEPTEMBER 2023 NEW

RIGHT HAND ROTATION SHOWN.

*TOLERANCE ± 1/8"

TOLERANCE ON OTHER DIMENSIONS ± 1/4"

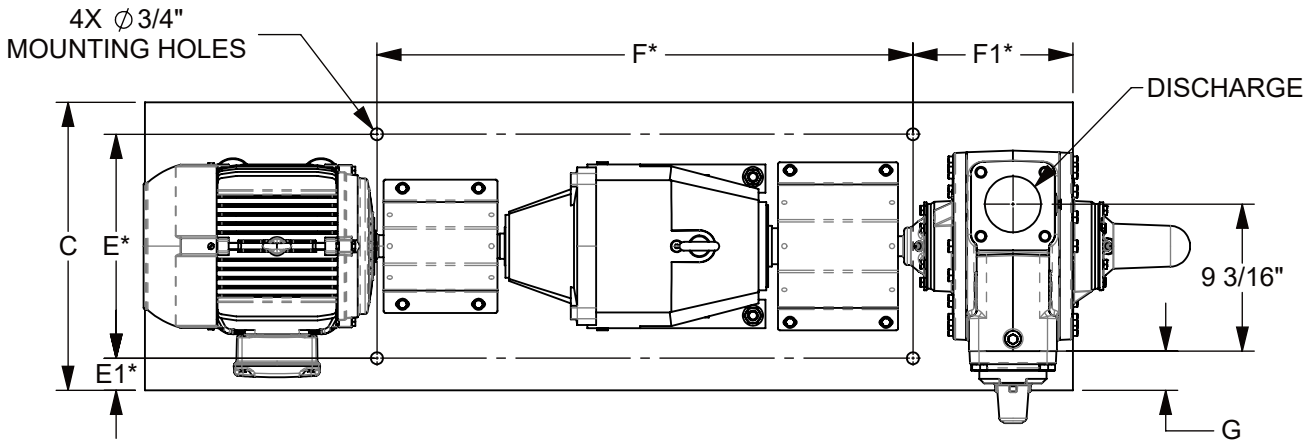

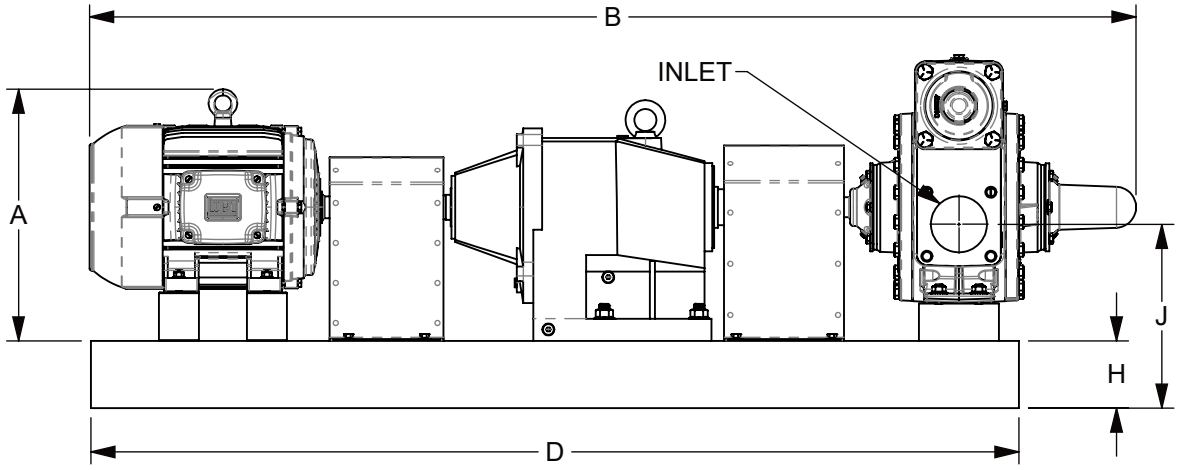

"A" DIMENSION LESS MOTOR EYEBOLT

MOTOR			BASE NO.	DIMENSIONS											APPROX. UNIT WT. - POUNDS	
FRAME SIZE	H.P.	RPM		A	B	C	D	E	E1	F	F1	G	H	J	LESS MOTOR	INCL MOTOR
213T	7 1/2	1800	901461	15 3/4	65 3/8	18	58	14	2	33 1/2	10	2 1/2	4 1/4	11 1/2	848	1006
215T	10	1800	901461	15 3/4	66 7/8	18	58	14	2	33 1/2	10	2 1/2	4 1/4	11 1/2	848	1025
254T	15	1800	901463	16 5/8	70 3/4	18	64	14	2	32 1/2	12	2 1/2	4 1/4	11 1/2	876	1150
256T	20	1800	901463	16 5/8	72 1/2	18	64	14	2	32 1/2	12	2 1/2	4 1/4	11 1/2	876	1211
284T	25	1800	901464	17 1/2	73 5/8	18	64	15	1 1/2	30	14	2 1/2	4 1/4	11 1/2	877	1263
286T	30	1800	901464	17 1/2	75 1/8	18	64	15	1 1/2	30	14	2 1/2	4 1/4	11 1/2	877	1318

TYPE	SIZE	UNIT STYLE
XLW	4A	PO

Blackmer
www.blackmer.com

LEFT HAND ROTATION.

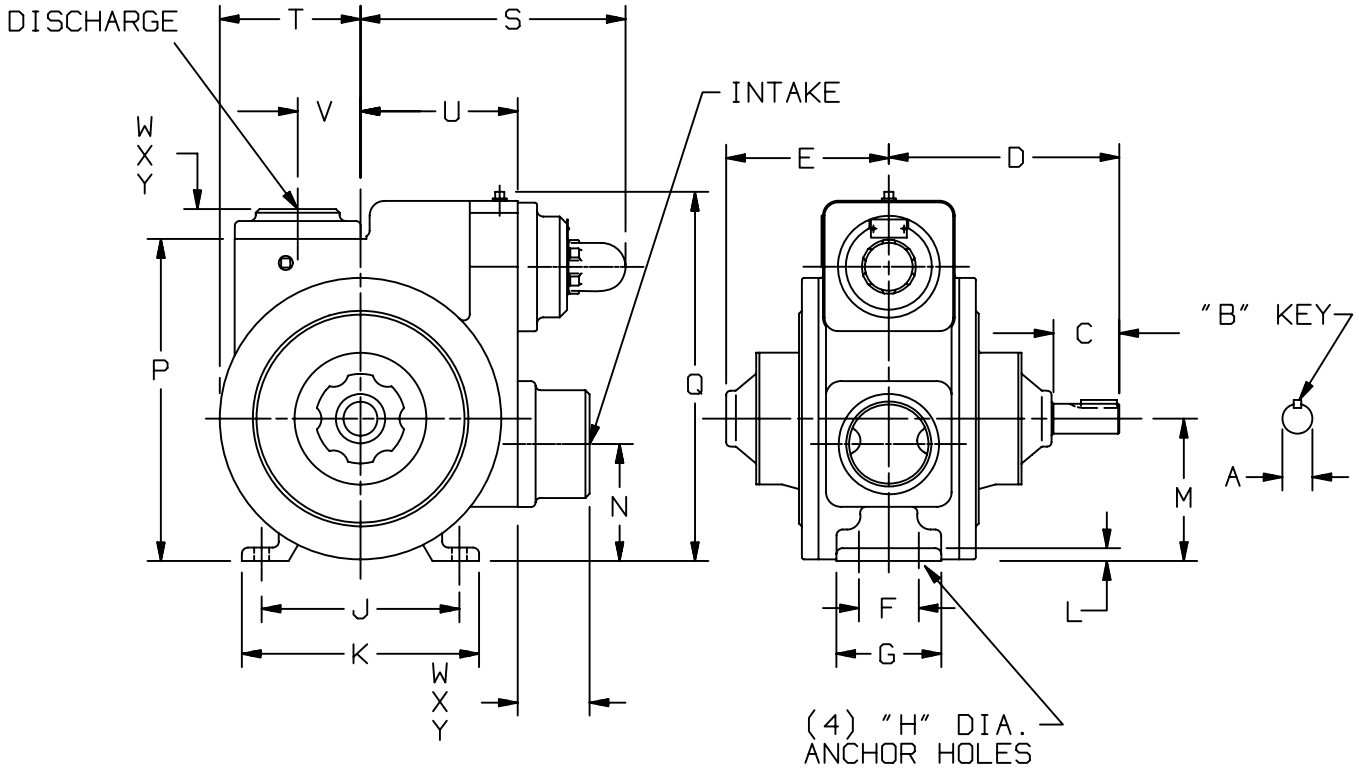

OPTIONAL PIPE CONNECTIONS:

INTAKE	DISCHARGE
W=4" WELD FLG., STL.-STD.	W=4" WELD FLG., STL.-STD.
X=3" WELD FLG., STL.-STD.	X=3" WELD FLG., STL.-STD.
Y=3" NPT FLG., NODULAR	Y=3" NPT FLG., NODULAR

MOTOR			UNITS	DIMENSIONS									
FRAME SIZE				A	B	C	D	E	F	G	H	J	K
			IN	1 1/4	5/16	2 3/4	9 5/8	6 13/16	2 1/2	4 3/8	5/8	8 1/4	9 15/16
			MM	--	--	69,9	244,5	173	63,5	111,1	15,9	209,6	252,5
				L	M	N	P	Q	R	S	T	U	V
			IN	9/16	5 15/16	4 7/8	13 7/16	15 7/16	—	11 1/16	5 7/8	6 9/16	2 5/8
			MM	14,3	150,9	123,8	341,4	392,2	—	281,0	149,2	166,6	66,7
				W	X	Y	Z	AA	BB	CC	DD	EE	FF
			IN	3	1 1/4	1 1/2	—	—	—	—	—	—	—
			MM	76,2	31,8	38,1	—	—	—	—	—	—	—
				WEIGHT									
			LBS	205									
			KG	93									

www.blackmer.com	TYPE	SIZE	UNIT STYLE	DIMENSIONS 105-109
	XLW	4A	HRA	Section 105 Effective SEPTEMBER 2023 Replaces APRIL 2014 Page 4 / 7

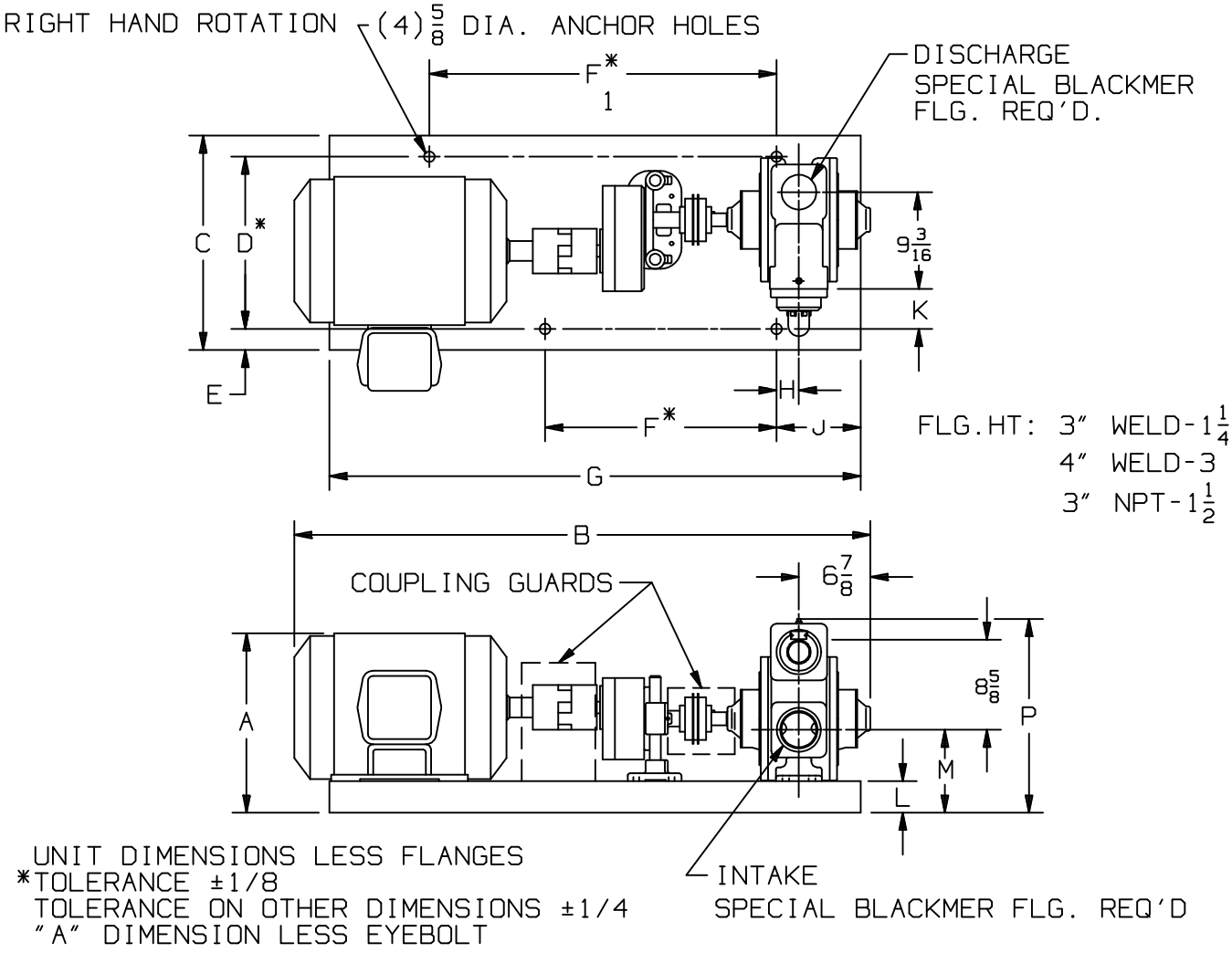

UNIT DIMENSIONS LESS FLANGES
*TOLERANCE ±1/8
TOLERANCE ON OTHER DIMENSIONS ±1/4
"A" DIMENSION LESS EYEBOLT

FRAME SIZE			BASE NO.	DIMENSIONS													
				A	B	C	D	E	F	F_1	G	H	J	K	L	M	P
182T			901792	12 3/8	45 5/8	17 1/4	14	1 5/8	15	26	44	3 1/8	9	1 5/8	2 1/4	7 1/8	18 1/8
184T			901792	12 3/8	46 3/4	17 1/4	14	1 5/8	15	26	44	3 1/8	9	1 5/8	2 1/4	7 1/8	18 1/8
213T			901792	13 7/8	48 7/8	17 1/4	14	1 5/8	15	26	44	3 1/8	9	1 5/8	2 1/4	7 1/8	18 1/8
215T			901792	13 7/8	49 5/8	17 1/4	14	1 5/8	15	26	44	3 1/8	9	1 5/8	2 1/4	7 1/8	18 1/8
254T			901793	16 7/8	53 3/8	20 3/8	16 3/8	2	22	33	50 1/2	2 1/8	8	3 7/8	3	7 7/8	18 7/8
256T			901793	16 7/8	55 1/8	20 3/8	16 3/8	2	22	33	50 1/2	2 1/8	8	3 7/8	3	7 7/8	18 7/8
284T			901793	18 1/2	56 1/2	20 3/8	16 3/8	2	22	33	50 1/2	2 1/8	8	3 7/8	3	7 7/8	18 7/8
286T			901793	18 1/2	58	20 3/8	16 3/8	2	22	33	50 1/2	2 1/8	8	3 7/8	3	7 7/8	18 7/8

DIMENSIONS 105-109	TYPE	SIZE	UNIT STYLE
Section 105 Effective SEPTEMBER 2023 Replaces APRIL 2014 Page 5 / 7	XLW	4A	HRA

Blackmer
www.blackmer.com

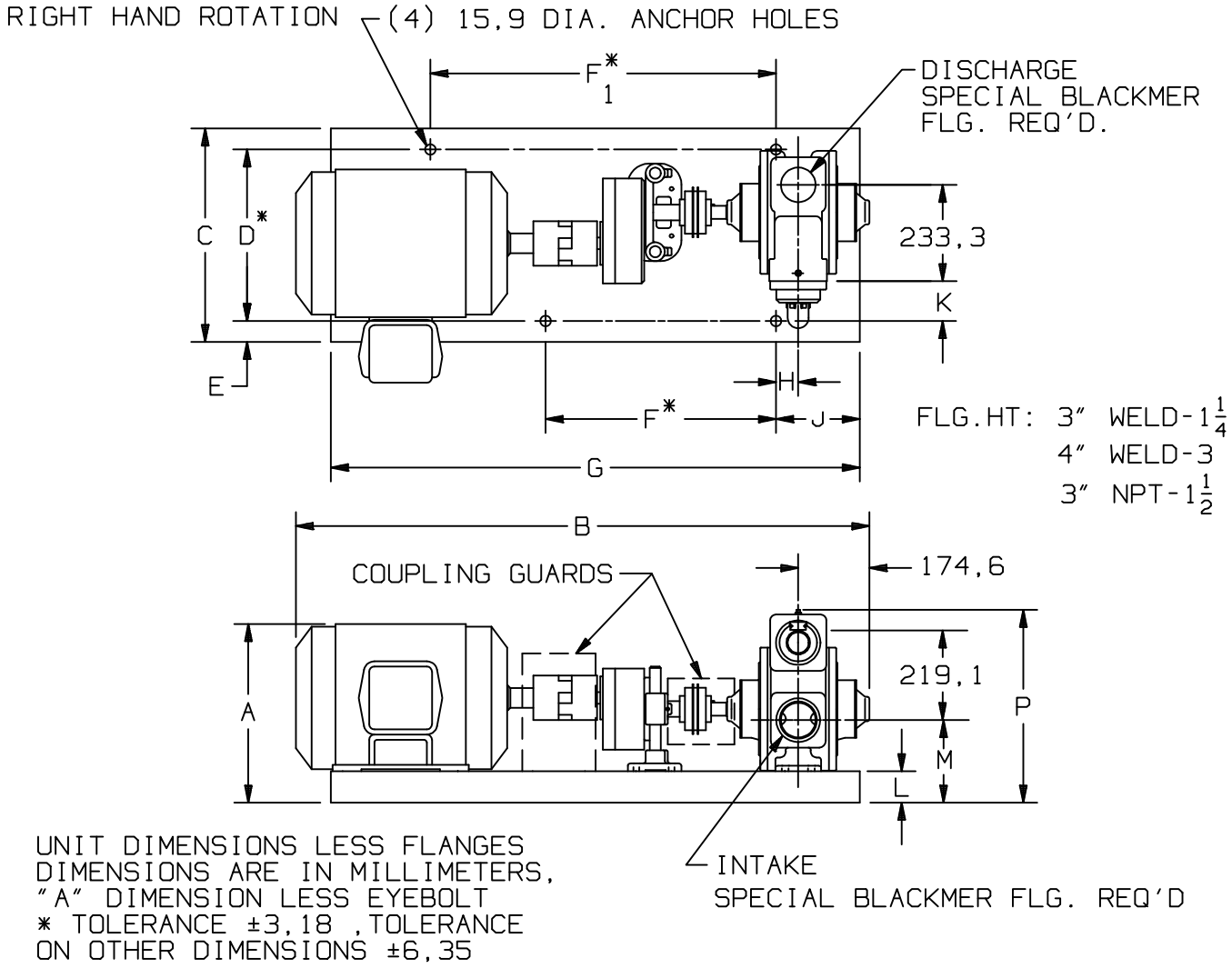

UNIT DIMENSIONS LESS FLANGES
DIMENSIONS ARE IN MILLIMETERS,
"A" DIMENSION LESS EYEBOLT
* TOLERANCE ±3,18 ,TOLERANCE
ON OTHER DIMENSIONS ±6,35

FRAME SIZE			BASE NO.	DIMENSIONS													
				A	B	C	D	E	F	F_1	G	H	J	K	L	M	P
182T			901792	314,3	1158,9	438,2	355,6	41,3	381	660,4	1117,6	79,4	228,6	41,3	57,2	181	460,4
184T			901792	314,3	1187,5	438,2	355,6	41,3	381	660,4	1117,6	79,4	228,6	41,3	57,2	181	460,4
213T			901792	352,4	1241,4	438,2	355,6	41,3	381	660,4	1117,6	79,4	228,6	41,3	57,2	181	460,4
215T			901792	352,4	1260,5	438,2	355,6	41,3	381	660,4	1117,6	79,4	228,6	41,3	57,2	181	460,4
254T			901793	428,6	1355,7	517,5	415,9	50,8	558,8	838,2	1282,7	54	203,2	98,4	76,2	200	479,4
256T			901793	428,6	1400,2	517,5	415,9	50,8	558,8	838,2	1282,7	54	203,2	98,4	76,2	200	479,4
284T			901793	469,9	1435,1	517,5	415,9	50,8	558,8	838,2	1282,7	54	203,2	98,4	76,2	200	479,4
286T			901793	469,9	1473,2	517,5	415,9	50,8	558,8	838,2	1282,7	54	203,2	98,4	76,2	200	479,4

Blackmer www.blackmer.com	TYPE	SIZE	UNIT STYLE	DIMENSIONS 105-109
	XLW	4A	HRB	Section 105 Effective SEPTEMBER 2023 Replaces APRIL 2014 Page 6 / 7

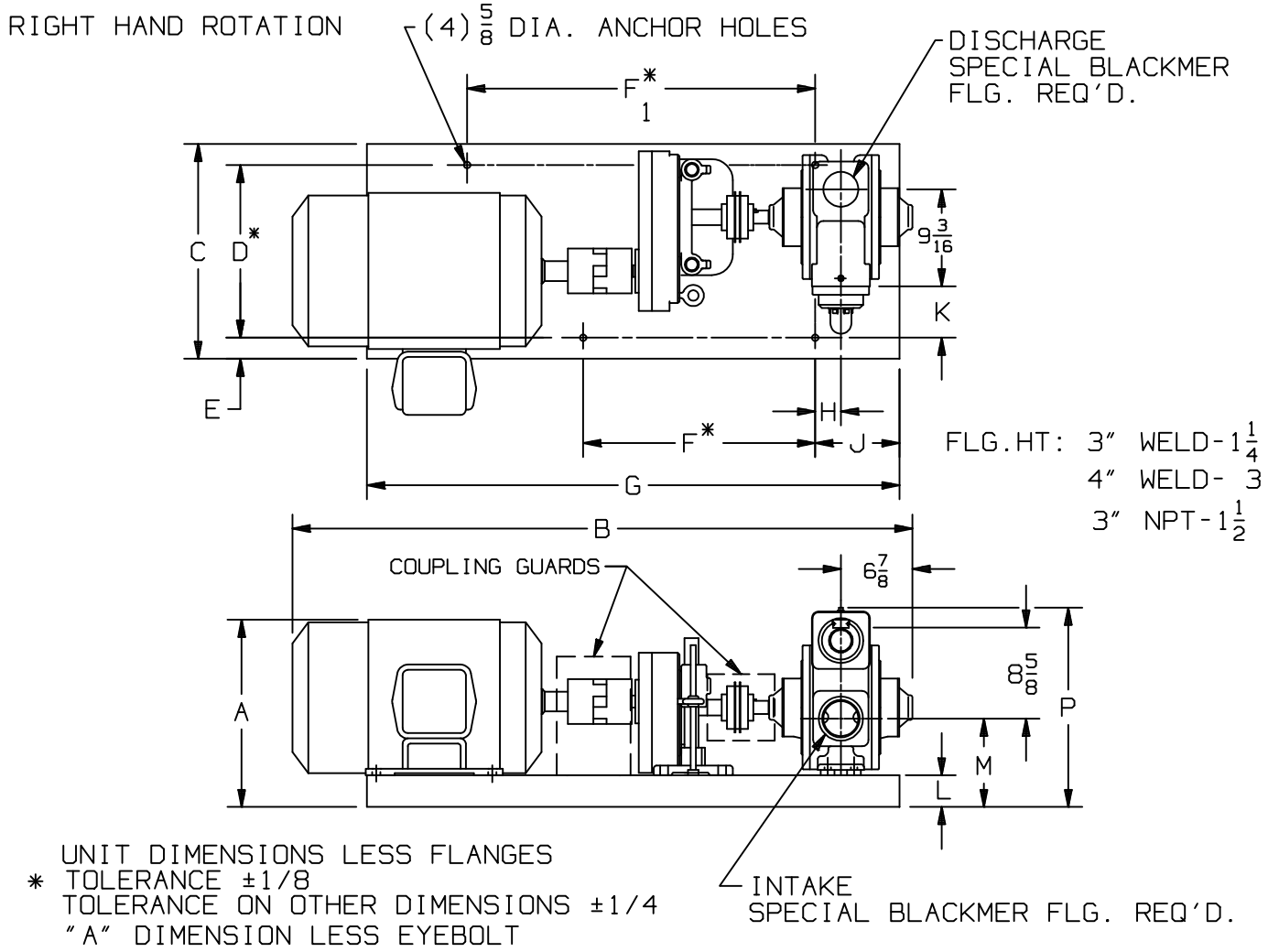

UNIT DIMENSIONS LESS FLANGES
* TOLERANCE ±1/8
TOLERANCE ON OTHER DIMENSIONS ±1/4
"A" DIMENSION LESS EYEBOLT

FRAME SIZE			BASE NO.	DIMENSIONS													
				A	B	C	D	E	F	F_1	G	H	J	K	L	M	P
182T			901315	12 7/8	49 1/8	17 1/4	14	1 5/8	15	26	44	5 1/2	8	3 1/8	2 1/4	7 5/8	18 5/8
184T			901315	12 7/8	49 1/8	17 1/4	14	1 5/8	15	26	44	5 1/2	8	3 1/8	2 1/4	7 5/8	18 5/8
213T			901320	14 3/8	49 7/8	17 1/4	14	1 5/8	15	26	44	5 1/2	8	3 1/8	2 1/4	7 5/8	18 5/8
215T			901320	14 3/8	50 5/8	17 1/4	14	1 5/8	15	26	44	5 1/2	8	3 1/8	2 1/4	7 5/8	18 5/8
254T			901773	16 3/8	54 3/8	20 3/8	16 3/8	2	22	33	50 1/2	2 1/2	8	4 7/8	3	8 1/4	19 3/8
256T			901773	16 3/8	56 1/8	20 3/8	16 3/8	2	22	33	50 1/2	2 1/2	8	4 7/8	3	8 1/4	19 3/8
284T			901773	18	58 1/8	20 3/8	16 3/8	2	22	33	50 1/2	2 1/2	8	4 7/8	3	8 3/8	19 3/8
286T			901773	18	59 5/8	20 3/8	16 3/8	2	22	33	50 1/2	2 1/2	8	4 7/8	3	8 3/8	19 3/8

DIMENSIONS 105-109	TYPE	SIZE	UNIT STYLE
Section 105 Effective SEPTEMBER 2023 Replaces APRIL 2014 Page 7 / 7	XLW	4A	HRB

Blackmer
www.blackmer.com

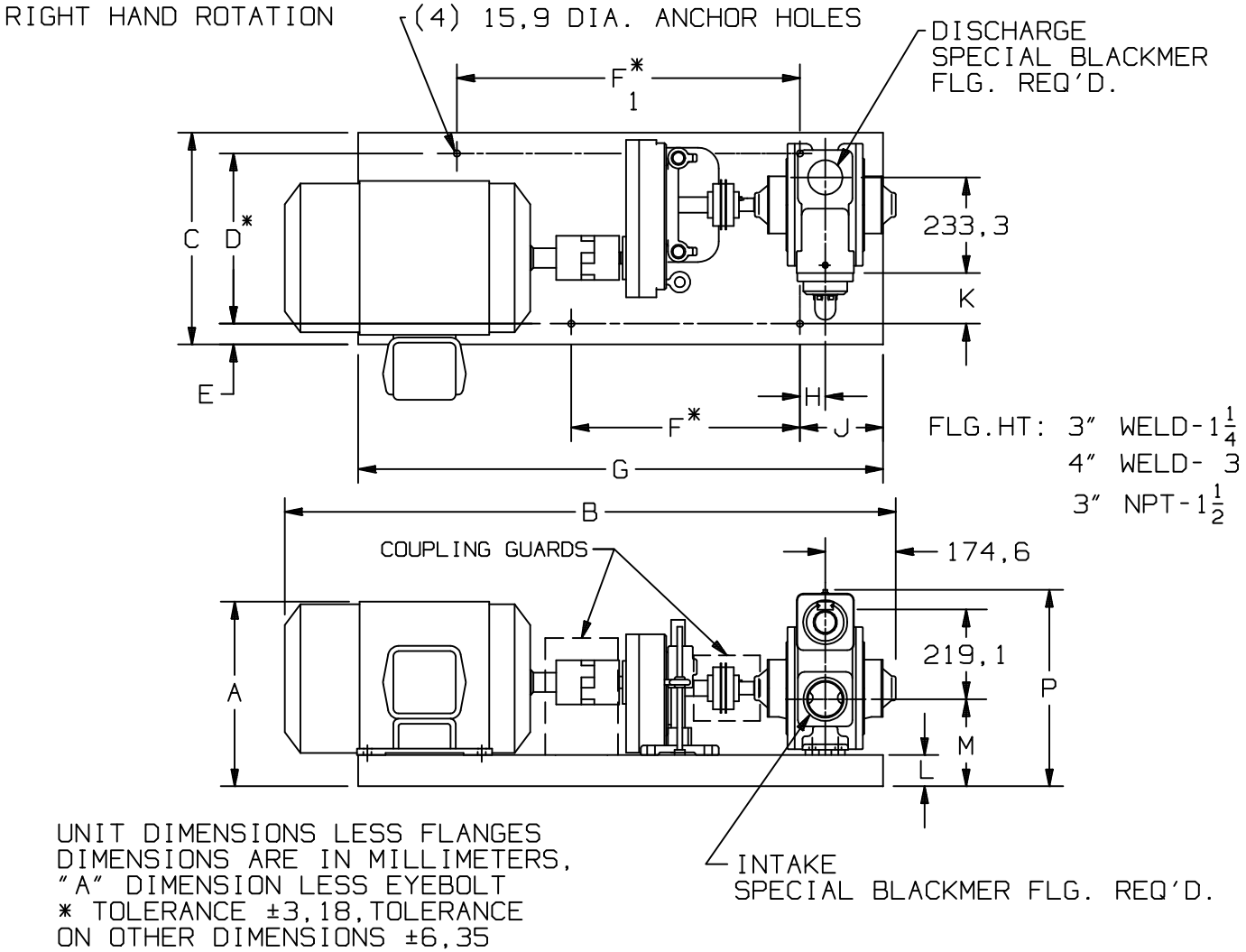

UNIT DIMENSIONS LESS FLANGES
DIMENSIONS ARE IN MILLIMETERS,
"A" DIMENSION LESS EYEBOLT
* TOLERANCE ±3,18, TOLERANCE
ON OTHER DIMENSIONS ±6,35

FRAME SIZE			BASE NO.	DIMENSIONS													
				A	B	C	D	E	F	F_1	G	H	J	K	L	M	P
182T			901315	327	1247,8	438,2	355,6	41,3	381	660,4	1117,6	139,7	203,2	79,4	57,2	193,7	473,1
184T			901315	327	1247,8	438,2	355,6	41,3	381	660,4	1117,6	139,7	203,2	79,4	57,2	193,7	473,1
213T			901320	365,1	1266,8	438,2	355,6	41,3	381	660,4	1117,6	139,7	203,2	79,4	57,2	193,7	473,1
215T			901320	365,1	1285,9	438,2	355,6	41,3	381	660,4	1117,6	139,7	203,2	79,4	57,2	193,7	473,1
254T			901773	415,9	1381,1	517,5	415,9	50,8	558,8	838,2	1282,7	63,5	203,2	123,8	76,2	209,6	492,1
256T			901773	415,9	1425,6	517,5	415,9	50,8	558,8	838,2	1282,7	63,5	203,2	123,8	76,2	209,6	492,1
284T			901773	457,2	1476,4	517,5	415,9	50,8	558,8	838,2	1282,7	63,5	203,2	123,8	76,2	212,7	492,1
286T			901773	457,2	1514,5	517,5	415,9	50,8	558,8	838,2	1282,7	63,5	203,2	123,8	76,2	212,7	492,1